ISOM DLD 460-12

Dispositifs de localisation de défauts pour la distribution de puissance

isom_426_a_1_cat

ISOM DLD 460-12D

La solution pour

- Process
- Pétrole, gaz et pétrochimique
- Production d'énergie
- Fabrication
- Militaire (marine)
- Transport (tunnel, lignes maritimes)

Les points forts

- Scrutation simultanée de l'ensemble des départs
- Synchronisation avec l'injecteur du signal de recherche
- Entièrement configurable

Conformité aux normes

- IEC 61557-9

Services experts

SERVICES EXPERTS

Pour vous aider à optimiser vos installations électriques et gagner en efficacité, Socomec propose de nombreux services :

- Mise en service.
- Vérification de l'architecture de contrôle d'isolement (NFC 15100).
- Recherche de défaut
- Formation à l'outil portatif de recherche de défaut ISOM JP-62.

Pour plus d'information, consulter votre contact Socomec.

Fonction

Les **ISOM DLD 460-12** (réseaux de distribution industriels) sont spécialisés dans la localisation de :

- Défauts fugitifs.
- Défauts à haute valeur résistive.

Ils assurent la reconnaissance du signal de localisation de défauts, généré par les injecteurs ISOM INJ 471 ou la centrale de surveillance ISOM ALD 590, au travers des tores de détection type DLD

Ces deux versions peuvent être proposées avec 1 relais de sortie par départ (ISOM DLD 490-12/DLD 490-12D).

Avantages

Scrutation simultanée de l'ensemble des départs
Permet d'assurer une détection rapide et fiable, notamment des défauts fugitifs.

Synchronisation avec l'injecteur du signal de recherche
Permet de s'affranchir des perturbations du réseau.

Entièrement configurable
En local (ISOM DLD 460-12D) ou à distance (ISOM DLD 460-12), l'ensemble des paramètres de fonctionnement peut être ajusté aux contraintes du réseau surveillé.

Applications

Le localisateur ISOM DLD 460-12 est plus couramment utilisé en milieu industriel pour des réseaux en régime IT.
La synchronisation avec la centrale de surveillance ISOM ALD 590 ou l'injecteur fixe ISOM INJ 471 via la liaison RS485 augmente l'efficacité du système pour les réseaux perturbés.

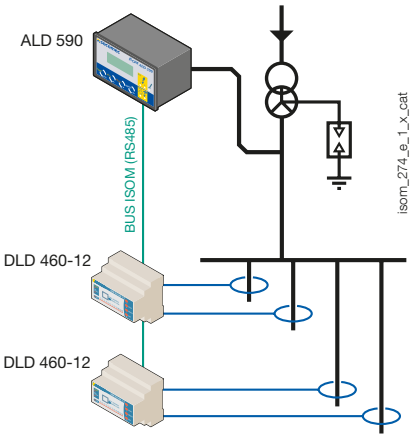

socomec Innovative Power Solutions

Façade

DLD 460-12

1. Afficheur 2 digits (adresse de communication + code d'erreur).
2. Led "ALARM" (allumée si détection d'un défaut d'isolement sur un des canaux).
3. Led "FAULT" : led de défaillance pour signaler soit :
   - une rupture, un court-circuit d'une boucle de détection liaison-tore ou une perturbation,
   - courant différentiel > 10 A.
4. Led de mise sous tension "ON".
5. Leds de signalisation de défaut d'isolement des différents canaux (ou départs).
6. Touche "MENU" : activation menu ou touche de validation.
7. Touche "RESET" : remise à zéro ou touche de défilement vers le bas de menus.
8. Touche "TEST" : démarrage de l'autotest ou touche de défilement vers le haut de menus.
9. Touche "ESC" : touche de retour fonction.

DLD 460-12D

1. Afficheur graphique LCD rétroéclairé.
2. Led "ALARM" (allumée si détection d'un défaut d'isolement sur un des canaux).
3. Led "FAULT" : led de défaillance pour signaler soit :
   - une rupture, un court-circuit d'une boucle de détection liaison-tore ou une perturbation,
   - courant différentiel >10 A
4. Led de mise sous tension "ON".
5. Touche "MENU" : activation menu ou touche de validation.
6. Touche "RESET" : remise à zéro ou touche de défilement vers le bas de menus.
7. Touche "TEST" : démarrage de l'autotest ou touche de défilement vers le haut de menus.
8. Touche "ESC" : touche de retour fonction.

Caractéristiques

Tension réseau U_n	
Tension réseau U_n	suivant caractéristique INJ ou ALD
Alimentation auxiliaire U_s	
Fréquence	AC : 42 … 460 Hz
Zone de travail	suivant référence
Consommation maxi	5 VA
Canaux de scrutation	
Nombre de canaux par appareil	12
Sensibilité de courant résistant	réglable 2 … 10 mA
Temps de scrutation	10 s maxi
Communication	
Liaison	RS485
Type	2 fils half duplex
Protocole	Bus ISOM
Isolation (selon IEC 60664-1)	
Tension assignée d'isolement	250 VAC
Tension assignée de chocs	4 kV
Degré de pollution	Classe 3

Raccordement	
Nombre de tores DLD raccordés	12
Section mini conducteurs des tores	0,75 mm²
Longueur maxi conducteurs tores en unifilaire	1 m
Longueur maxi conducteurs tores en paires torsadées	10 m
Long. maxi cond. tores en paires torsadées sous câble blindé	40 m
Contacts de sortie	
Nombre de contacts	2
Type de contact	inverseurs
Pouvoir de fermeture en continu	22 W
Pouvoir de fermeture en alternatif	1150 VA
Tension nominale en alternatif	230 VAC
Tension nominale en continu	220 VDC
Courant permanent	5 A
Mode de travail	repos / travail
Réglage d'usine du mode de travail	travail
Conditions d'utilisation	
Température de fonctionnement	- 25 … + 55 °C
Température de stockage	- 40 … + 70 °C

Boîtier

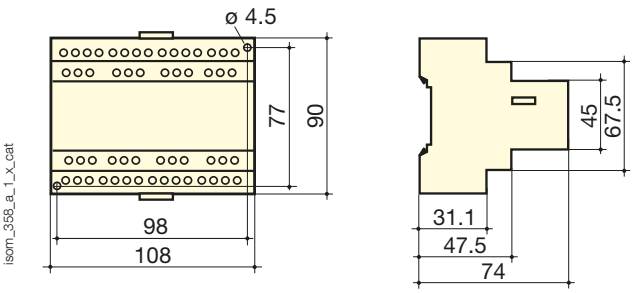

Borniers et raccordements

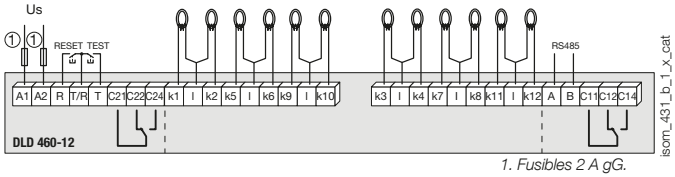

1. Fusibles 2 A gG.

Nota : Ne pas raccorder le blindage des liaisons tores à la terre.

A1 - A2 : alimentation auxiliaire Us

R - T/R - R : boutons poussoirs de test et reset externes

C21 - C22 - C24 : sortie relais de signalisation de défaut d'isolement 2

k1 - k12 : tores de détection

I : commun de liaison des tores (par paire de tores)

A - B : liaison de communication RS485 en mode BUS ISOM

C11 - C12 - C14 : sortie relais de signalisation de défaut d'isolement 1

Références

Alimentation auxiliaire U_s[1]	**DLD 460-12 Référence**	**DLD 460-12D Référence**
70 ... 276 VUC	4796 **6002**	4796 **6004**
16 ... 94 VDC / 16 ... 72 VAC	4796 **6612**	4796 **6614**

(1) Autres tensions : veuillez nous consulter.

Accessoires	**Référence**
Sectionneurs fusibles pour la protection des entrées d'alimentation (type RM) 2 pôles	5701 **0020**
Fusibles type gG 2 A	6012 **0002**