Thermostats et aérateurs

Dispositif de régulation thermique

acces_023_a_1_cat

Aérateur

kdrys_373_a_1_cat

Thermostat

La solution pour

> Distribution électrique

Les points forts

> Dimensions réduites
> Réglage et fonctionnement séparés
> Nombre de commutations élevées

Conformité aux normes

> EN 60703-1/55014/50082-1
> EN 60335-1/60555-2/60555-3

Fonction

Les **thermostats** permettent de commander une résistance chauffante et/ou un ventilateur afin de maintenir une température adaptée dans une armoire électrique.

Les **aérateurs** sont des dispositifs assurant une aération naturelle d'un coffret électrique évitant ainsi, en cas de variation rapide de la température, le phénomène de condensation sur les parois de l'enveloppe.

Modèles

- Chauffage T° réglable ou fixe.
- Ventilation T° réglable ou fixe.
- Ventilation ou chauffage réglable ou à réglage séparé.
- Chauffage et humidité.

Gamme

- Thermostat et régulateur.
- Aérateur (dispositif d'évacuation, aérateur).

socomec Innovative Power Solutions

Schéma de principe

Thermostat pour ventilation ou chauffage

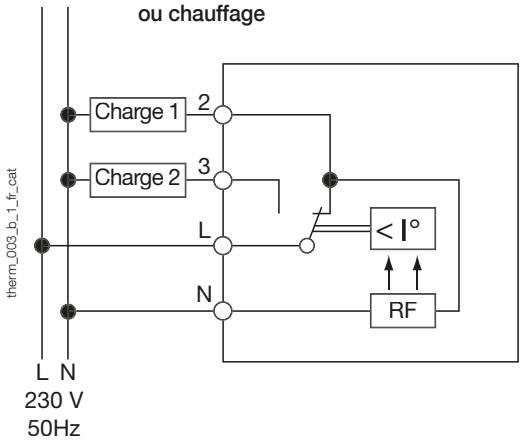

Thermostat pour chauffage

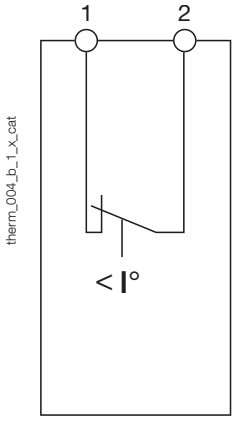

Thermostat pour ventilation

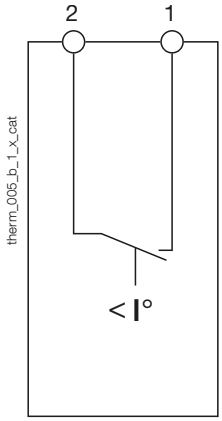

Thermostat pour ventilation et chauffage à réglage séparé

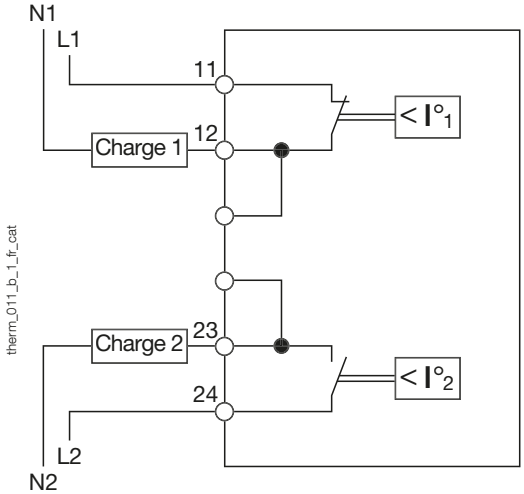

Charge 1 : Résistance chauffante.
Charge 2 : Ventilation, climatisation, signalisation.

Régulateur

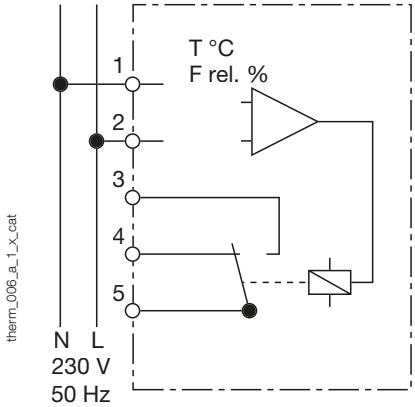

Thermostats et aérateurs

Dispositif de régulation thermique

Références

Thermostats et régulateurs

Utilisation	Thermostat Référence	Régulateur Référence
Chauffage T° réglable	5190 **0049**	
Chauffage T° fixe	5190 **0055**	
Ventilation T° réglable	5190 **0050**	
Ventilation T° fixe	5190 **0056**	
Ventilation ou chauffage réglable	5190 **0051**	
Ventilation et chauffage à réglage séparé	5190 **0053**	
Chauffage et humidité		5190 **0054**

Aérateurs

Type	Diam. perçage (mm)	Cond.	Référence
IP43	19	1	U000 **00VV**
IP45	37	2	5199 **6004**

Dispositif d'évacuation

Type	Diam. perçage (mm)	Cond.	Référence
IP43	23	1	U000 **00WV**

Dimensions

Thermostat

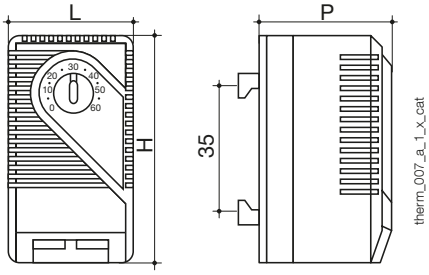

Fig. 1

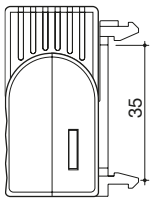

Fig. 2

Régulateur

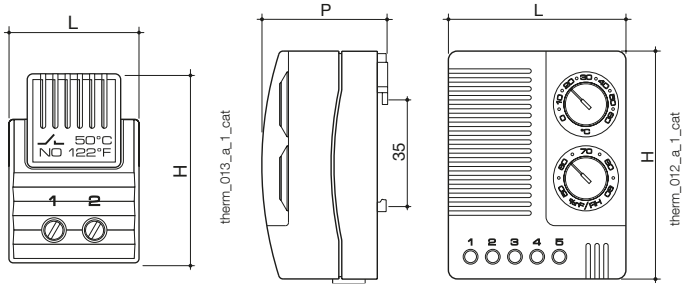

Fig. 3

Utilisation	Figure	H (mm)	L (mm)	P (mm)
Chauffage T° réglable	1	60	33	39
Chauffage T° fixe	2	47	33	29
Ventilation T° réglable	1	60	33	39
Ventilation T° fixe	2	47	33	29
Ventilation ou chauffage réglable	1	67	50	38
Ventilation et chauffage à réglage séparé	1	67	50	46
Chauffage et humidité	3	77	60	43

socomec Innovative Power Solutions

Caractéristiques

	Thermostat						Régulateur
Utilisation	**Chauffage T° réglable**	**Chauffage T° fixe**	**Ventilation T° réglable**	**Ventilation T° fixe**	**Ventilation ou chauffage réglable**	**Ventilation et chauffage à réglage séparé**	**Chauffage et humidité**
Plage de réglage (°C)	0 … 60	Ouverture à 15, Fermeture à 5	0 … 60	Fermeture à 60, Ouverture à 50,	10 … 60	0 … 60	0…60
Sensibilité (°C)	±5	±5	±5	±5	±1	±5	±2
Type de contact	1 contact O	1 contact O	1 contact F	1 contact F	1 contact OF	1 contact O+F	1 contact Inverseur
Courant d'emploi en AC-1 (A)	10	5	10	5	5	10	6
Tension d'alimentation (VAC)	250	240	250	240	250	250	240
Fréquence (Hz)	50 / 60 Hz	50 / 60 Hz	50 / 60 Hz	50 / 60 Hz	50 / 60 Hz	50 / 60 Hz	50 / 60 Hz
Plage de réglage de l'humidité							50...90%
Signalisation de fonctionnement							LED