ISOM Digiware F-60

Module de localisation de défauts

pour la distribution de puissance et local à usage médical

ISOM Digiware F-60

Configuration
avec Easy Config System.

Fonction

ISOM Digiware F-60 permet de combiner mesure d'isolement et mesure des courants de charge (jusqu'à 6 entrées).

ISOM Digiware F-60 réalise la localisation de défauts à haute valeur résistive ou fugitifs.

Il assure la reconnaissance du signal de localisation généré par le contrôleur permanent d'isolement ISOM Digiware L-60 au travers des tores de détection ΔIP associés aux adaptateurs ISOM T-15.

La connectivité des tores de mesures TE, TR et TF est directe en RJ12. Pour les tores de localisation ΔIP, un adaptateur ISOM T-15 devra être utilisé (monté directement sur tore ou sur rail DIN).

Il est disponible en version tropicalisée pour les environnements sévères. (ISOM Digiware F-60t).

Avantages

Scrutation simultanée
Permet d'assurer une détection rapide et fiable, notamment des défauts fugitifs sur l'ensemble de l'installation.

Technologie OhmScanner
La technologie OhmScanner permet de suivre le niveau d'isolement général de l'installation, tout en mesurant périodiquement l'isolement détaillé de chaque départ.

Isolement détaillé
Décomposition résistif et capacitif pour chaque départ.

2 en 1
Un seul module suffit pour surveiller l'isolement et suivre la consommation des charges. Associé à un module de tension DIRIS Digiware U, il permet d'accéder à la mesure de I, U, E, P de chaque départ surveillé. L'ajout d'un module DIRIS Digiware I-3x permet d'accéder à des fonctionnalités complémentaires telles que : surveillance de la qualité, mise en place de seuils d'alarme et historisation des mesures.

Synchronisation injecteur
Immunité améliorée aux perturbations du réseau.

Services experts

SERVICES EXPERTS

Pour vous aider à optimiser vos installations électriques et gagner en efficacité, Socomec propose de nombreux services :

- Mise en service.
- Vérification de l'architecture de contrôle d'isolement (NFC 15100).
- Recherche de défaut
- Formation à l'outil portatif de recherche de défaut ISOM PS-62.

Pour plus d'information, consulter votre contact Socomec.

La solution pour

> Industries
> Production d'énergie
> Infrastructures navales, militaires et ferroviaires
> Établissements de santé

Les points forts

> Scrutation simultanée
> Technologie OhmScanner
> Isolement détaillé
> 2 en 1
> Synchronisation injecteur

Technologies intégrées

PreciSense OhmScanner

Pour plus d'informations voir notre site internet www.socomec.fr

Conformité aux normes

> IEC 61557-9
> IEC 61557-12
> ISO 14025

Homologations et certificats

> Certifications navales[1]

(1) Certification en cours.

Créez votre projet

> Trouvez la meilleure configuration Digiware : www.meter-selector.com

METER SELECTOR DIGITAL TOOL AVAILABLE

socomec Innovative Power Solutions

Applications

Le localisateur ISOM Digiware F-60 est plus couramment utilisé en milieu industriel pour des réseaux électriques en schéma IT.

La synchronisation avec le contrôleur permanent d'isolement ISOM Digiware L-60 via le bus Digiware augmente l'efficacité du système pour les réseaux perturbés.

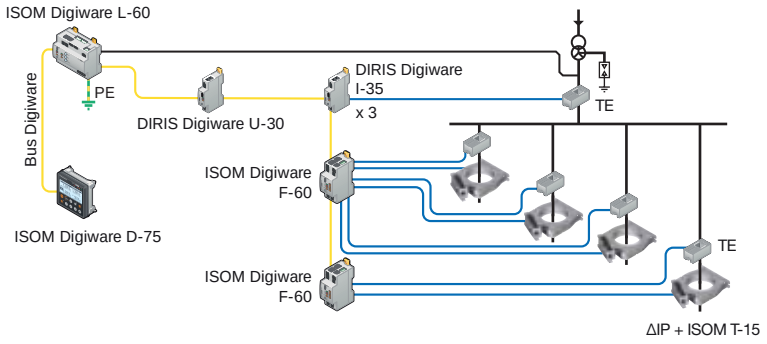

isom-dw_036_a_1_fr_cat.ai

Façade

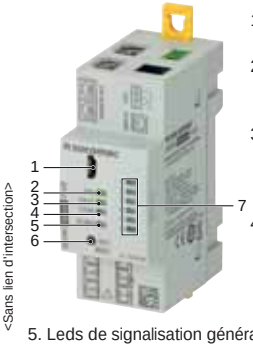

1. Prise USB pour configuration.
2. Led de signalisation "ON", s'allume lorsque l'appareil est actif.
3. Led de signalisation "FAULT" d'alarmes système (connexion tores…).
4. Led de signalisation "COM", clignote lorsque le bus de communication est actif.
5. Leds de signalisation générale "ALARM", s'allume lors d'une alarme sur un des canaux 1 à 6.
6. Touche "TEST / RESET" : démarrage de l'autotest (appui long) et remise à zéro des alarmes (appui court). Sert à l'auto-adressage en mode de configuration.
7. Leds de signalisation d'alarme individuelle pour chaque canal 1 à 6.

Dimensions (mm)

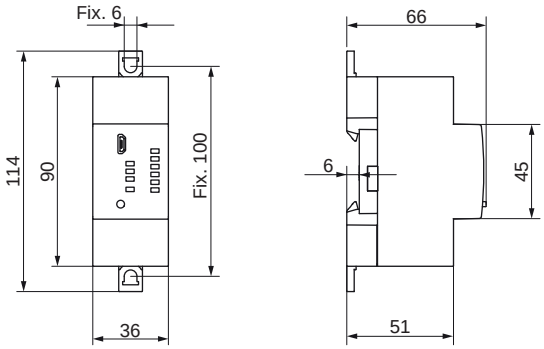

isom-dw_037_a_1_x_cat.ai

Borniers et raccordements

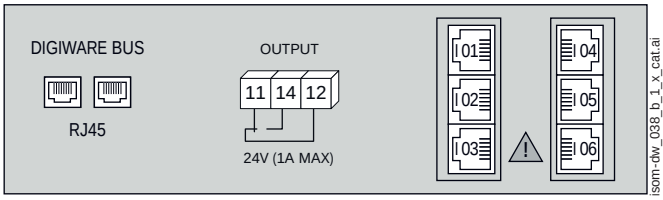

isom-dw_038_b_1_x_cat.ai

DIGIWARE BUS : connexion bus Digiware avec autres équipements de la gamme Digiware

11 - 12 - 14 : sortie relais d'alarme

I01 - I02 - I03 - I04 - I05 - I06 : Connexion ISOM T-15 (vers tores) ou capteurs de courant TE/TR/TF

Caractéristiques

Tension réseau U_n	
Zone de travail en alternatif	suivant ISOM Digiware L-60
Alimentation auxiliaire U_s	
Tension d'alimentation	Bus Digiware
Consommation maxi	0,5 W
Canaux de scrutation	
Nombre de canaux par appareils	6
Seuil courant de localisation	réglable 0,2 … 25 mA
Seuil isolement	réglable 0,5 kΩ…400 kΩ
Raccordement	
Nombre de tores raccordés	6 via adaptateur individuel ISOM T-15
Type de connexion adaptateur	câble spécifique Socomec avec connecteurs RJ12
Contacts de sortie	
Nombre de contacts	1
Type de contact	inverseur
Tension nominale en alternatif	24 V
Tension nominale en continu	24 V
Courant permanent	1 A
Réglage d'usine du mode de travail	repos
Conditions d'utilisation	
Température de fonctionnement	- 10 … + 55 °C
Température de stockage	- 40 … + 70 °C
Humidité relative	90 % à 55 °C
Conditions d'utilisation (version t)	
Température de fonctionnement	- 10 … + 70 °C
Température de stockage	- 40 … + 85 °C
Humidité relative	97 % à 55 °C

Références

Localisateur version standard	**Seuil d'alarme**	**Référence**
F-60	0.5 … 400 kΩ / 0,2 ... 25 mA	4729 **0126**
Localisateur version tropicalisée	**Seuil d'alarme**	**Référence**
F-60t	0.5 … 400 kΩ/ 0,2 ... 25 mA	4729 **0127**
Accessoires		**Référence**
Adaptateur ISOM T-15 pour tore différentiel (indispensable au fonctionnement ISOM Digiware F-60)		4729 **0590**
Adaptateur ISOM T-15t pour tore différentiel (indispensable au fonctionnement ISOM Digiware F-60t)		4729 **0591**
Câbles spécifiques RJ12 pour liaison ISOM T-15		voir "Capteurs TE"
Cadre pour montage encastré / découpe 36 x 46 mm		4729 **0190**
Câbles de liaison Digiware		
Câbles RJ45 pour Bus Digiware		Voir "ISOM Digiware D-55 / D-75"