ISOM Digiware D-55h

Interfaces de contrôle et d'alimentation pour locaux à usage médical

isom-dw_019_a_front.eps

ISOM Digiware D-55h

Configuration avec Easy Config System.

La solution pour

- > Blocs opératoires
- > Salles d'anesthésie
- > Salles de réveil
- > Salles d'imagerie interventionnelle

Les points forts

- > Ecran graphique haute résolution
- > Alimentation sûre
- > Ergonomique et simple d'utilisation
- > Centralisation des points de mesure
- > Envoi d'e-mails
- > Report d'alarme pour local à usage médical

Conformité aux normes

- > IEC 61557-8
- > IEC 61557-9
- > IEC 61557-12
- > ISO 14025

Homologations et certificats

- > Certifications navales

Créez votre projet

- > Trouvez la meilleure configuration Digiware : www.meter-selector.com

METER SELECTOR DIGITAL TOOL AVAILABLE

Fonction

Les écrans déportés ISOM Digiware D-55h permettent :

- une visualisation locale des données issues des modules ISOM Digiware L-60h et F-60 mais aussi des autres modules connectés sur le réseau Digiware ou des COUNTIS E et des DIRIS A via le bus RS485,
- l'alimentation des modules Digiware,
- la mise à disposition de ces données sur Ethernet.

Grâce à sa liaison RS485, l'écran ISOM Digiware joue également le rôle de passerelle et permet la centralisation et la mise à disposition sur Ethernet de toutes les informations issues des autres appareils ISOM.

L'écran peut également être déporté dans le local à usage médical (kit d'intégration sur boîtier encastré en option) afin d'être utilisé comme report d'alarme.

Avantages

Écran graphique haute résolution

L'écran permet d'afficher divers objets graphiques tels que bargraphes et courbes d'isolement avec curseurs de mesure.

Alimentation sûre

L'alimentation 24 VDC supprime la présence de tensions dangereuses sur les portes d'armoires.

Ergonomique et simple d'utilisation

Grâce à ses 10 touches en face avant, il est possible d'accéder rapidement aux informations de mesure.

La touche « Quick-Access » permet une navigation rapide et aisée entre les principaux écrans d'exploitation.

La sélection et la configuration des équipements et des départs en sont également grandement facilitées.

Centralisation des points de mesure

- Sélection du départ.
- Visualisation des données.

Envoi d'e-mails

En cas d'apparition d'une alarme, l'appareil peut envoyer automatiquement un e-mail afin de prévenir l'exploitation (exemple présence d'un défaut d'isolement).

Report d'alarme pour local à usage médical

L'appareil peut également être utilisé en tant que report d'alarme (connexion Ethernet).

Il affiche les alarmes liées au contrôle d'isolement, à la surchauffe et la surcharge du transformateur.

socomec Innovative Power Solutions

Façade

1. Arrêt Buzzer
2. "TEST" : Démarrage séquence de test sur L-60h et F-60h
3. Touches de navigation
4. Sélection appareil
5. Touche de validation
6. Touche "Quick-Access" : Isolement global ➔ Courbes Rf et Cf ➔ Isolement par circuit ➔ mesures PMD (si disponible)
7. Home (appui long)/Retour (appui court)
8. Leds de signalisation :
   "ALARM" : défaut d'isolement
   "FAULT" : alarme système
   "COM" : activité bus de com
   "ON" : mise sous tension

Dimensions (mm)

Sur découpe de porte DIN 96 x 96 mm

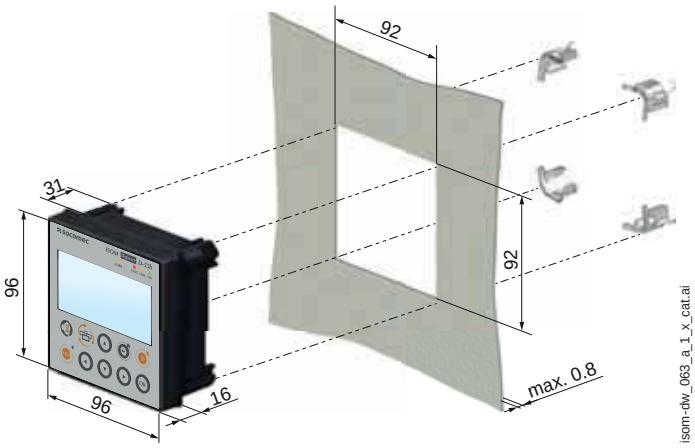

Raccordements

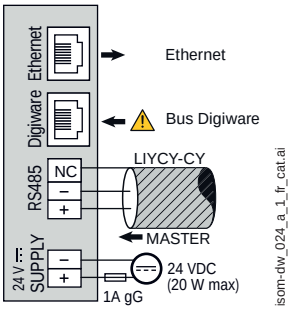

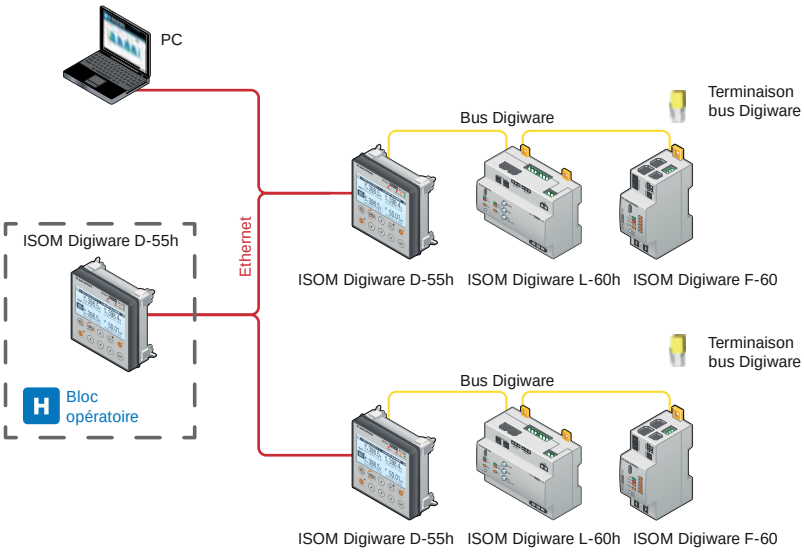

ISOM Digiware D-55h

Interfaces de contrôle et d'alimentation
pour locaux à usage médical

Caractéristiques

Bus Digiware	
Fonction	Liaison entre les modules DIRIS Digiware
Type de câble	Câble spécifique Socomec avec connecteur RJ45
RS485	
Type de liaison	2 … 3 fils half duplex
Protocole	Modbus RTU
Vitesse	1200 … 115 200 bauds
Caractéristiques mécaniques	
Type d'écran	Technologie tactile capacitive, 10 touches
Résolution de l'écran	350 x 160 pixels
Indice de protection des faces avant	IP65
Caractéristiques électriques	
Alimentation	24 VDC +10 % / -20 %
Consommation	2,5 VA

Communication	
Ethernet RJ45 10/100 Mbs	Fonction passerelle : Modbus TCP
RJ45 Digiware	Fonction interface de contrôle et d'alimentation
RS485 2-3 fils	Fonction communication avec des esclaves en Modbus RTU
USB	Mise à niveau et configuration par connecteur micro USB type B
Ports	
Entrées	Digiware, RS485
Sorties	Ethernet RJ45
Caractéristiques environnementales	
Température de stockage	- 40 … + 70 °C
Température de fonctionnement	- 10 … + 55 °C
Humidité	95 % à 55 °C
Catégorie d'installation, Degré de pollution	CAT III, 2

Références

Afficheur version standard			**Référence**
D-55h	Afficheur multipoint sortie Ethernet		4729 **0204**
Alimentation			**Référence**
P15	Alimentation 100-240 VAC / 24 VDC 15 W		4829 **0120**
P30	Alimentation 100-240 VAC / 24 VDC 30 W		4729 **0603**
Accessoires		**À commander par multiple de**	**Référence**
Accessoire pour montage dans cloison (boîtier encastré)			4729 **0292**
Porte-fusible 1 pôle + neutre pour protéger les tensions d'entrée (type RM)		4	5701 **0017**
Fusibles gG 10x38 1 A		10	6012 **0001**
Kit de fixation sur rail DIN pour afficheurs D-55h			4829 **0230**
Kit de montage sur porte DIN 144 x 96 mm			4729 **0290**
Couvercle flexible IP 65 pour châssis de montage sur porte 144 x 96 mm			4729 **0291**
Câbles de liaison Digiware			**Référence**
Câbles RJ45 pour Bus Digiware	Longueur 0,06 m		4829 **0189**
	Longueur 0,10 m		4829 **0181**
	Longueur 0,20 m		4829 **0188**
	Longueur 0,50 m		4829 **0182**
	Longueur 1 m		4829 **0183**
	Longueur 2 m		4829 **0184**
	Longueur 3 m		4829 **0190**
	Longueur 5 m		4829 **0186**
	Longueur 10 m		4829 **0187**
	Bobine 50 m + 100 connecteurs		4829 **0185**
Terminaison pour Bus Digiware (fournie avec interfaces C et D)			4829 **0180**
Câble de configuration USB			4829 **0050**

socomec Innovative Power Solutions

Besoin d'une supervision ?

Solution WEBVIEW-M intégrée à l'afficheur ISOM Digiware D-75
L'afficheur ISOM Digiware D-75 centralise les données provenant des modules de la gamme Digiware. Il embarque le logiciel WEBVIEW-M permettant la visualisation, la surveillance et l'exploitation à distance des données de mesures et du niveau d'isolement de l'installation électrique.

Pas d'installation requise : WEBVIEW-M est intégré à ISOM Digiware D-75.

ISOM Digiware D-75 est prêt à être connecté à une plateforme Cloud.

Affichage des grandeurs électriques multiproduits sur un fond personnalisé comme un schéma électrique ou encore le plan d'un site.

Expert Services

Pour vous aider à optimiser vos installations électriques et gagner en efficacité, Socomec propose de nombreux services :

Avant-projet & installation

- Audit de l'installation
- Mise en service des équipements
- Formation des équipes chargées de l'exploitation

Exploitation

- Vérification de l'architecture de contrôle d'isolement (NFC 15100)
- Recherche de défaut
- Formation à l'outil portatif de recherche de défaut ISOM PS-62

Pour plus d'information, consulter votre contact Socomec.