ISOM Digiware L-60

Module de contrôle d'isolement et de localisation de défaut
pour les réseaux de puissance ou de contrôle-commande

ISOM Digiware L-60

Configuration
avec Easy Config System.

Fonction

ISOM Digiware L-60 combine les fonctions de contrôleur permanent d'isolement (CPI) et d'injecteur du signal de localisation.

Il surveille le niveau d'isolement des réseaux de puissance en schéma IT. Il est disponible en version pour les établissements de santé et en version tropicalisée pour environnements sévères.

Avantages

Injecteur intégré
La présence de la fonction d'injecteur de localisation permet une intégration rapide et une utilisation simplifiée dans le cas de la mise en œuvre d'un système de localisation de défaut fixe ou portatif.

Technologie OhmScanner
La technologie Ohmscanner permet de suivre le niveau d'isolement général de l'installation, tout en mesurant périodiquement l'isolement détaillé de chaque départ.

Plug & Play
Associé à des modules de tension et de courant de type Digiware, il permet de réaliser un système complet de mesure et de contrôle d'isolement.

Entrées/sorties configurables
Les entrées/sorties configurables permettent de relayer des états d'alarmes ou de fonctionner avec des systèmes d'automatismes, ainsi que d'assurer un contrôle à distance (exemple : désactivation en cas de couplage de réseaux).

Compatibilité système portatif ISOM FP-60
L'utilisation du système portatif ISOM FP-60 associée à ISOM Digiware L-60 permet la localisation des défauts :

- Sur les départs non équipés d'un système de localisation fixe.
- Au plus près des charges.

Isolement détaillé
Décomposition résistif et capacitif pour chaque départ.

La solution pour

> Industries
> Production d'énergie
> Infrastructures navales, militaires et ferroviaires

Points forts

> Injecteur intégré
> Technologie OhmScanner
> Plug & Play
> Entrées/sorties configurables
> Compatibilité système portatif
> Isolement détaillé

Technologies intégrées

OhmScanner

Pour plus d'informations voir notre site internet www.socomec.fr

Conformité aux normes

> IEC 61557-8
> IEC 61557-9
> ISO 14025

Homologations et certificats

> Certifications navales [1]

(1) Certification en cours

Créez votre projet

> Trouvez la meilleure configuration Digiware : www.meter-selector.com

METER SELECTOR
DIGITAL TOOL AVAILABLE

socomec
Innovative Power Solutions

Applications

Les cas d'emplois de ce CPI sont multiples :

- Industrie, en particulier dans le cas de variateurs de vitesse.
- Réseaux alternatifs, continus et mixtes :
  - très étendus (jusqu'à 300 µF de fuite),
  - avec des convertisseurs de puissance,
- Applications ferroviaires.
- Réseaux couplés.
- Réseaux de chauffage à thyristors.
- Recherche de défauts dans des réseaux très perturbés.
- Localisation de défauts fugitifs.

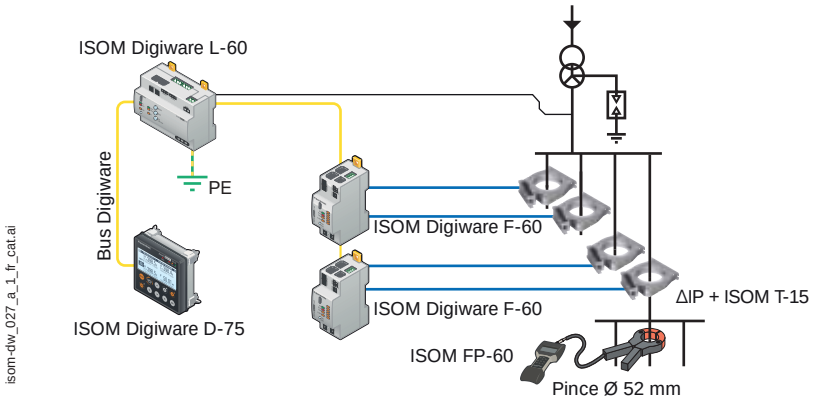

Caractéristiques générales

CPI (Contrôleur Permanent d'Isolement)

- Filtrage automatique des perturbations présentes sur le réseau.
- Communication par bus Digiware avec écran ISOM Digiware D-x5.
- Auto-surveillance du raccordement.
- Historique horodaté.
- Inhibition de la mesure (déconnexion du circuit de mesure).

INJ (injecteur du signal de localisation)

- Technologie OhmScanner permettant la prévention d'une dégradation de l'isolement pour chaque départ surveillé (avec ISOM Digiware F-60).
- Signal de recherche réglable (1 - 5 - 10 - 25 mA).
- Synchronisation avec localisateur ISOM Digiware F-60 via bus Digiware.

Surveillance température

- Alarme sur seuil de température fixe.

Façade

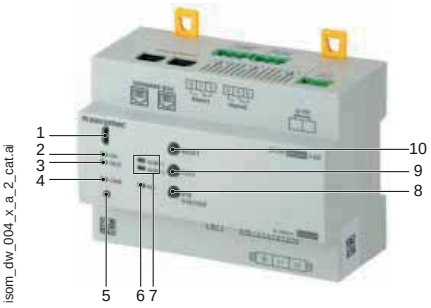

1. Prise USB pour configuration.
2. Led de signalisation "ON", s'allume lorsque l'appareil est actif.
3. Led de signalisation "FAULT" d'alarmes système (connexion…).
4. Led de signalisation "COM", clignote lorsque le bus de communication est actif.
5. Touche d'auto-adressage.
6. Leds de signalisation "ALARM 1 et 2", s'allument lors de l'atteinte du seuil préréglé d'alarme 1 ou d'alarme 2.
7. Led "INJ", s'allume lorsque l'injecteur est actif.
8. Touche "INJ" : activation localisation de défaut.
9. Touche "TEST" : démarrage de l'autotest.
10. Touche "RESET" : remise à zéro des alarmes.

Dimensions (mm)

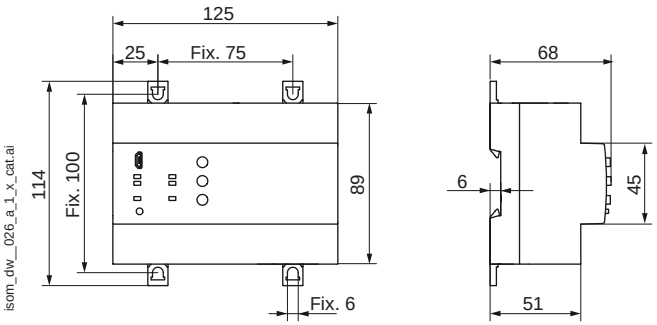

Type	modulaire
Dimensions L x H x P	125 x 89 x 68 mm
Indice de protection de la face avant	IP40
Indice de protection des borniers	IP20
Section de raccordement en rigide	0,2 … 2,5 mm²
Section de raccordement en souple	0,2 … 2,5 mm²
Poids	370 g

Borniers

Bornier supérieur

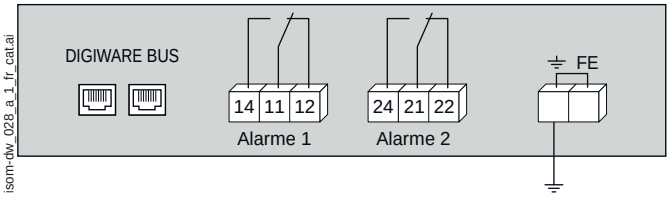

DIGIWARE BUS : connexion bus Digiware avec autres équipements de la gamme Digiware
14 - 11 - 12 : sortie relais d'alarme 1
24 - 21 - 24 : sortie relais d'alarme 2
TERRE FE : raccordement à la terre
KE - L1 - L2 : tension réseau Un (voir page suivante)

Bornier inférieur

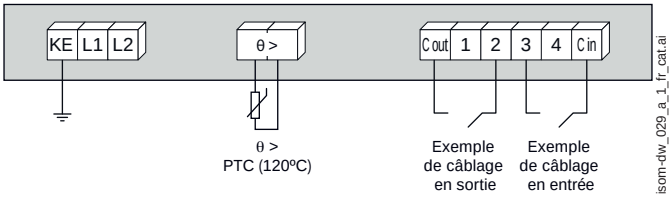

θ > : liaison à la sonde de température (PTC)
C out : commun de liaison des sorties
C in : commun de liaison des entrées
1 - 2 - 3 - 4 : connexion en entrées ou sorties (selon configuration)

ISOM Digiware L-60

Module de contrôle d'isolement et de localisation de défaut
pour les réseaux de puissance ou de contrôle-commande

Raccordement aux réseaux

Réseau triphasé

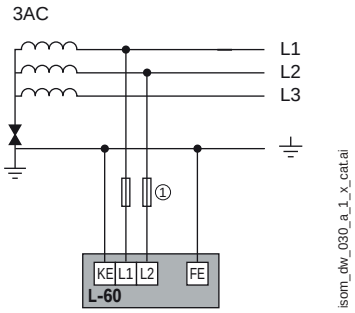

1. Fusibles 2 A gG

Réseau monophasé

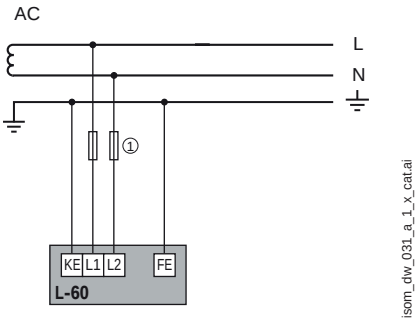

1. Fusibles 2 A gG

Réseau triphasé + N

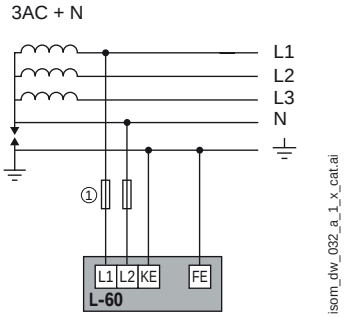

1. Fusibles 2 A gG

Réseau continu

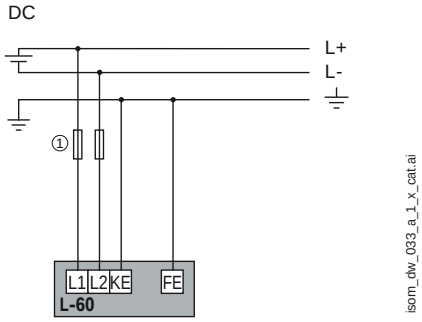

1. Fusibles 2 A gG

Raccordements

Déconnexion automatique du CPI en cas de couplage de réseau.

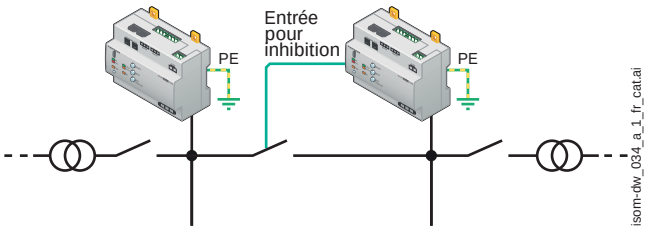

Exemple de raccordement avec ISOM Digiware D-75, F-60, T-15 et DIRIS Digiware U pour fonction de mesure d'isolement, de localisation de défauts et de multi-mesure.

Charge triphasée équilibrée.

Capteur de mesure.

Tore de localisation et adaptateur T-15.

1. Fusible 2 A gG

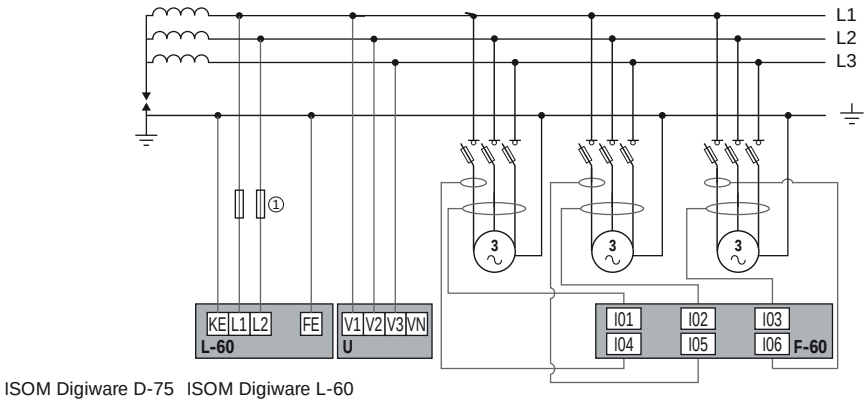

socomec Innovative Power Solutions

Caractéristiques

Tension réseau U_n	
Zone de travail en alternatif	AC 24 … 480 V
Zone de travail en continu	DC 24 … 480 V
Fréquence	DC, 10 … 460 Hz
Tension assignée d'isolement	690 V
Alimentation auxiliaire U_s	
Tension d'alimentation	bus Digiware
Consommation maxi	2,3 W
Signalisation des défauts	
Nombre de seuils	2
Type de seuil	réglable
Valeur de seuil	0,5 kΩ … 1 MΩ
Capacité de fuite maxi	300 µF
Entrées sorties	
Nombre d'E/S	4
Type d'E/S	paramétrables

Contacts de sortie	
Nombre de contacts	2
Type de contact	inverseur
Tension nominale en alternatif	250 V
Tension nominale en continu	30 V
Courant permanent	5 A
Mode de travail	repos / travail
Réglage d'usine du mode de travail	repos
Conditions d'utilisation	
Température de fonctionnement	- 10 … + 55 °C
Température de stockage	- 40 … + 70 °C
Humidité relative	90 % à 55 °C
Conditions d'utilisation (version t)	
Température de fonctionnement	- 10 … + 70 °C
Température de stockage	- 40 … + 85 °C
Humidité relative	97 % à 55 °C

Références

CPI version standard	**Tension réseau U_n**	**Seuil d'alarme**	**Référence**
Version standard L-60	AC 24 … 480 V / DC 24 … 480 V	0,5 … 1 000 kΩ	4729 **0110**
CPI version tropicalisée	**Tension réseau U_n**	**Seuil d'alarme**	**Référence**
Version tropicalisée L-60t	AC 24 … 480 V / DC 24 … 480 V	0,5 … 1 000 kΩ	4729 **0111**

Accessoires	**À commander par multiple de**	**Référence**
Sonde de température type PTC (120 °C)		4729 **0560**
Sectionneurs fusibles pour la protection des entrées mesure (type RM) 2 pôles		5701 **0020**
Fusible gG 10x38 2 A	10	6012 **0002**

Câbles de liaison Digiware		**Référence**
Câbles RJ45 pour Bus Digiware	Longueur 0,06 m	4829 **0189**
	Longueur 0,10 m	4829 **0181**
	Longueur 0,20 m	4829 **0188**
	Longueur 0,50 m	4829 **0182**
	Longueur 1 m	4829 **0183**
	Longueur 2 m	4829 **0184**
	Longueur 3 m	4829 **0190**
	Longueur 5 m	4829 **0186**
	Longueur 10 m	4829 **0187**
	Bobine 50 m + 100 connecteurs	4829 **0185**
Terminaison pour Bus Digiware (fournie avec interfaces C et D)		4829 **0180**
Câble de configuration USB		4829 **0050**

Besoin d'une supervision ?

Solution WEBVIEW-M intégrée à l'afficheur ISOM Digiware D-75
L'afficheur ISOM Digiware D-75 centralise les données provenant des modules de la gamme Digiware. Il embarque le logiciel WEBVIEW-M permettant la visualisation, la surveillance et l'exploitation à distance des données de mesures et du niveau d'isolement de l'installation électrique.

Pas d'installation requise : WEBVIEW-M est intégré à ISOM Digiware D-75.

ISOM Digiware D-75 est prêt à être connecté à une plateforme Cloud.

Affichage des grandeurs électriques multiproduits sur un fond personnalisé comme un schéma électrique ou encore le plan d'un site.

Expert Services

Pour vous aider à optimiser vos installations électriques et gagner en efficacité, Socomec propose de nombreux services :

Avant-projet & installation

- Audit de l'installation
- Mise en service des équipements
- Formation des équipes chargées de l'exploitation

Exploitation

- Vérification de l'architecture de contrôle d'isolement (NFC 15100)
- Recherche de défaut
- Formation à l'outil portatif de recherche de défaut ISOM PS-62

Pour plus d'information, consulter votre contact Socomec.