ISOM Digiware L-60h

Système de contrôle d'isolement
pour locaux à usage médical

ISOM Digiware L-60h

Configuration
avec Easy Config System.

La solution pour

> Blocs opératoires
> Salles d'anesthésie
> Salles de réveil
> Salles d'imagerie interventionnelle

Points forts

> Injecteur de signal
> Plug & Play
> Surveillance température
> Entrées/sorties configurables

Conformité aux normes

> IEC 61557-8 Annexe A
> IEC 61557-9 Annexe A
> HD 60364-7-710
> ISO 14025

PEP eco PASS PORT®

Créez votre projet

> Trouvez la meilleure configuration Digiware : www.meter-selector.com

METER SELECTOR DIGITAL TOOL AVAILABLE

Fonction

Le contrôleur permanent d'isolement ISOM Digiware L-60h est un appareil combiné destiné à la surveillance :

- du niveau d'isolement d'un réseau IT médical,
- du courant de charge des transformateurs monophasés d'isolement IT médicaux (jusqu'à 50 A avec l'utilisation de ISOM Digiware F-60),
- de la température du transformateur IT médical.

De plus, il intègre un injecteur de signal pour la recherche de défaut et se synchronise avec les localisateurs ISOM Digiware F-60.

Il peut être connecté au report d'alarme multipoints ISOM Digiware D-55h ou monopoint ISOM D-15h.

Avantages

Injecteur de signal de localisation

La présence de la fonction d'injecteur de localisation permet une intégration rapide et une utilisation simplifiée dans le cas de la mise en œuvre d'un système de localisation de défaut fixe.

Plug & Play

Associé à des modules de tension et de courant de type Digiware, il permet de réaliser un système complet de mesure et de contrôle d'isolement.

Surveillance température

L'appareil dispose d'une fonction dédiée de surveillance de la température (alarme si dépassement du seuil préréglé).

Entrées/sorties configurables

Les entrées/sorties entièrement configurables permettent de relayer des états d'alarmes d'appareillages externes (exemple : onduleur), ainsi que le contrôle à distance (exemple : TEST ou RESET).

Fonctionnalités

Surveillance de l'isolement

Mesure le niveau d'isolement de réseaux IT monophasés ou triphasés dans les blocs opératoires pouvant comporter des parties alimentées en tension continue, galvaniquement reliées au réseau alternatif (exemple : appareils électroniques, moniteur…).

L'adaptation aux capacités de fuite s'effectue automatiquement (maximum 10 µF).

Mesure du courant

S'effectue via ISOM Digiware F-60 et des capteurs de courants (à commander séparément).

Mesure de la température

S'effectue via une sonde de température PTC (à commander séparément) ou intégrée dans le transformateur d'isolement du local à usage médical..

Injection du signal de recherche

Limitée à 1 mA et synchronisée avec le localisateur ISOM Digiware F-60 via le bus Digiware.

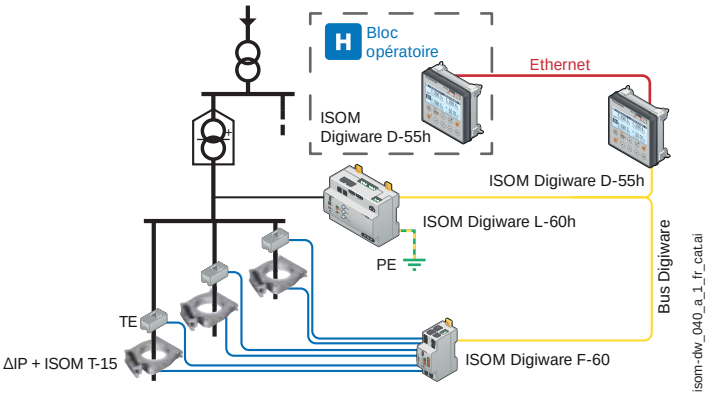

socomec Innovative Power Solutions

Caractéristiques générales

CPI (Contrôleur Permanent d'Isolement)
- Filtrage automatique des perturbations présentes sur le réseau.
- Communication par bus Digiware avec écran ISOM Digiware D.
- Auto-surveillance du raccordement.
- Historique horodaté.

INJ (Injecteur du signal de localisation)
- Signal de recherche limité à 1 mA.
- Synchronisation avec le localisateur ISOM Digiware F-60 via le bus Digiware.

Surveillance courant et température
- Alarme sur seuil de température.
- Alarme sur seuil de courant (avec ISOM Digiware F-60).

Façade

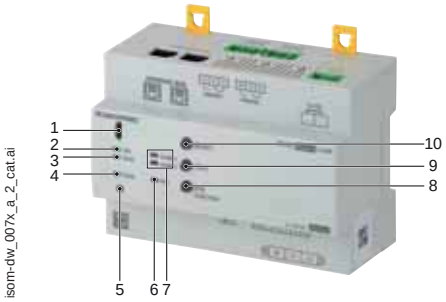

1. Prise USB pour configuration.
2. Led de signalisation "ON", s'allume lorsque l'appareil est actif.
3. Led de signalisation "FAULT" d'alarmes système (connexion…).
4. Led de signalisation "COM", clignote lorsque le bus de communication est actif.
5. Touche d'auto-adressage.
6. Led "INJ", s'allume lorsque l'injecteur est actif.
7. Leds de signalisation "ALARM 1 et 2", s'allument lors de l'atteinte du seuil préréglé d'alarme 1 ou d'alarme 2.
8. Touche "INJ" : activation localisation de défaut.
9. Touche "TEST" : démarrage de l'autotest.
10. Touche "RESET" : remise à zéro des alarmes.

Dimensions (mm)

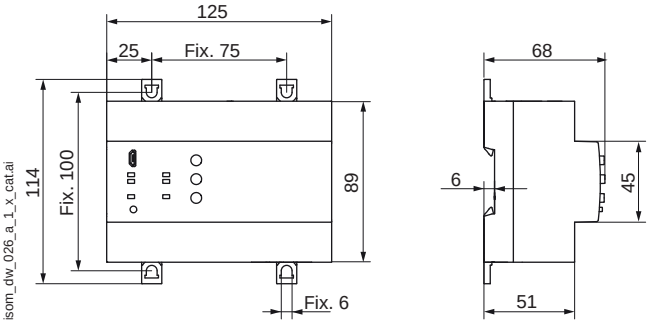

Type	modulaire
Dimensions L x H x P	125 x 89 x 68 mm
Indice de protection de la face avant	IP40
Indice de protection des borniers	IP20
Section de raccordement en rigide	0,2 … 2,5 mm²
Section de raccordement en souple	0,2 … 2,5 mm²
Poids	370 g

Borniers

Bornier supérieur

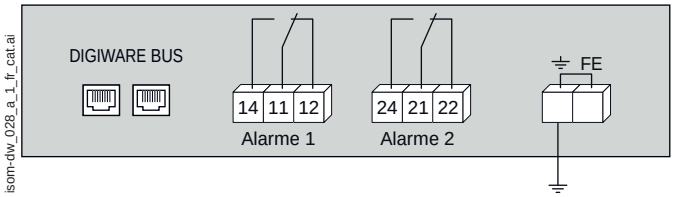

DIGIWARE BUS : connexion bus Digiware avec autres équipements de la gamme Digiware
14 - 11 - 12 : sortie relais d'alarme 1
24 - 21 - 24 : sortie relais d'alarme 2
TERRE FE : raccordement à la terre
KE - L1 - L2 : tension réseau U_n (voir page suivante)

Bornier inférieur

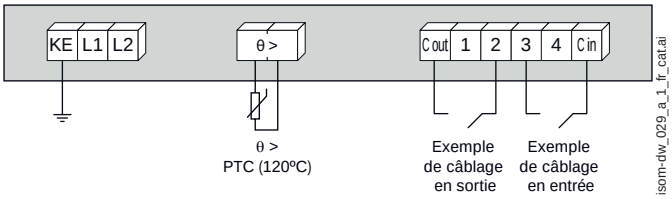

θ > : liaison à la sonde de température (PTC)
C out : commun de liaison des sorties
C in : commun de liaison des entrées
1 - 2 - 3 - 4 : connexion en entrées ou sorties (selon configuration)

Raccordements

Réseau triphasé

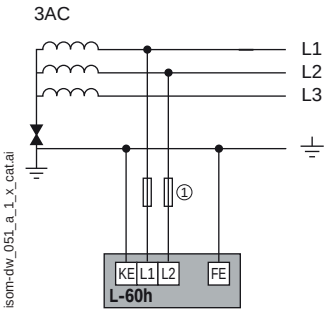

1. Fusibles 2 A gG

Réseau monophasé

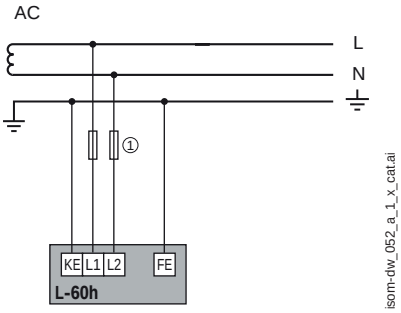

1. Fusibles 2 A gG

Exemple de raccordement avec ISOM Digiware D-55h, F-60, T-15 et DIRIS Digiware U pour fonction de contrôle d'isolement, de localisation de défauts et de surveillance de la température et de la surcharge du transformateur d'isolement.

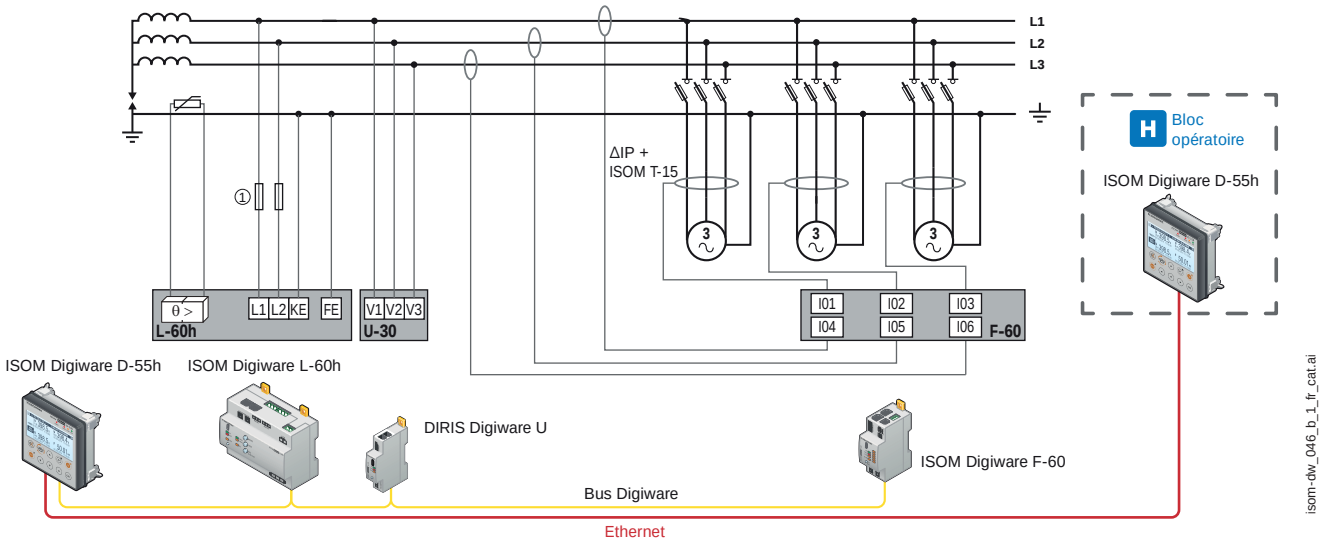

Charge triphasée équilibrée.

Capteur de mesure.

Tore de localisation et adaptateur T-15.

1. Fusible 2 A gG

Caractéristiques

Tension réseau U_n	
Zone de travail en alternatif	AC 24 … 250 V
Fréquence	50 … 60 Hz
Tension assignée d'isolement	690 V
Alimentation auxiliaire U_s	
Tension d'alimentation	bus Digiware
Consommation maxi	2,3 W
Signalisation des défauts	
Nombre de seuils	1
Type de seuil	réglable
Valeur de seuil	50 kΩ … 500 kΩ
Capacité de fuite maxi	10 µF
Entrées sorties	
Nombre d'E/S	4
Type d'E/S	paramétrables

Contacts de sortie	
Nombre de contacts	2
Type de contact	inverseur
Tension nominale en alternatif	250 V
Tension nominale en continu	30 V
Courant permanent	5 A
Mode de travail	repos / travail
Réglage d'usine du mode de travail	repos
Conditions d'utilisation	
Température de fonctionnement	-10 … +55 °C
Température de stockage	-40 … +85 °C
Humidité relative	95 % à 55 °C

Références

ISOM Digiware	Tension réseau U_n	Seuil d'alarme	Référence
L-60h	AC 24 … 250 V	50 … 500 kΩ	4729 **0112**
Accessoires			**Référence**
Sonde de température type PTC (120 °C)			4729 **0560**
Sectionneurs fusibles pour la protection des entrées mesure (type RM) 2 pôles			5701 **0020**
Fusibles type gG 2 A			6012 **0002**
Câbles de liaison Digiware			**Référence**
Câbles RJ45 pour Bus Digiware	Longueur 0,06 m		4829 **0189**
	Longueur 0,10 m		4829 **0181**
	Longueur 0,20 m		4829 **0188**
	Longueur 0,50 m		4829 **0182**
	Longueur 1 m		4829 **0183**
	Longueur 2 m		4829 **0184**
	Longueur 3 m		4829 **0190**
	Longueur 5 m		4829 **0186**
	Longueur 10 m		4829 **0187**
	Bobine 50 m + 100 connecteurs		4829 **0185**
Terminaison pour Bus Digiware (fournie avec interfaces C et D)			4829 **0180**
Câble de configuration USB			4829 **0050**

Besoin d'une supervision ?

Solution WEBVIEW-M intégrée à l'afficheur ISOM Digiware D-75
L'afficheur ISOM Digiware D-75 centralise les données provenant des modules de la gamme Digiware. Il embarque le logiciel WEBVIEW-M permettant la visualisation, la surveillance et l'exploitation à distance des données de mesures et du niveau d'isolement de l'installation électrique.

Pas d'installation requise : WEBVIEW-M est intégré à ISOM Digiware D-75.

ISOM Digiware D-75 est prêt à être connecté à une plateforme Cloud.

Affichage des grandeurs électriques multiproduits sur un fond personnalisé comme un schéma électrique ou encore le plan d'un site.

Expert Services

Pour vous aider à optimiser vos installations électriques et gagner en efficacité, Socomec propose de nombreux services :

Avant-projet & installation
- Audit de l'installation
- Mise en service des équipements
- Formation des équipes chargées de l'exploitation

Exploitation
- Vérification de l'architecture de contrôle d'isolement (NFC 15100)
- Recherche de défaut
- Formation à l'outil portatif de recherche de défaut ISOM PS-62

Pour plus d'information, consulter votre contact Socomec.