Tores différentiels – Type A

Associés aux modules DIRIS Digiware R-60

Tore différentiel ΔIC Ø 8 mm

Tores différentiels ΔIC

Tores différentiels WR

Tores différentiels ΔIP-R

La solution pour

> Industries
> Data Centres

Les points forts

> Gamme complète
> Performances optimales
> Sensibilité élevée
> Indication claire des alarmes
> Plug & Play

Conformité aux normes

> IEC 62020
> IEC 61869-1

> ISO 14025

Créer votre projet

> Pour la configuration optimale de DIRIS Digiware, visitez le site : www.meter-selector.com

METER SELECTOR DIGITAL TOOL AVAILABLE

Fonction

Les **tores différentiels**, enserrant les conducteurs actifs, réalisent la somme différentielle des courants vectoriels, mettant ainsi en évidence un courant de fuite.

De type fermé (séries ΔIC, WR et TFR) ou ouvrant (ΔIP-R), les tores sont adaptés à toutes les configurations de câblage des installations, nouvelles et existantes.

En montage sur rail DIN, sur platine ou directement sur câble, les tores différentiels s'adaptent à toutes les contraintes d'intégration pour un câblage plus simple et plus rapide.

L'adaptateur T-10 RJ12 permet de raccorder le tore différentiel au module DIRIS Digiware R-60 grâce à un câble RJ12 disponible en plusieurs longueurs.

Avantages

Gamme complète

Disponible dans toutes les dimensions et tous les types pour une compatibilité parfaite avec les configurations jeu de barres ou câble de toutes dimensions, pour applications monophasées ou triphasées.

Performances optimales

Une innovation brevetée permet de centrer parfaitement les conducteurs dans le tore différentiel afin d'assurer la précision de la mesure et d'améliorer l'immunité aux perturbations du réseau. Ce centreur permet également d'assurer un montage direct du tore sur câble.

Sensibilité élevée

Les tores différentiels SOCOMEC mesurent les courants de fuite à partir de 3 mA, ce qui permet une détection précoce de la détérioration de l'isolation.

Indication claire des alarmes

L'adaptateur T-10 RJ12 intègre une LED alarme pour localiser rapidement les alarmes RCM dans les armoires électriques.

Plug & Play

- Raccordements mécaniques et électriques directs au tore différentiel.
- Raccordement RJ12 au DIRIS Digiware R-60, pour simplifier l'intégration du système Digiware.

socomec Innovative Power Solutions

Raccordements

Raccordement

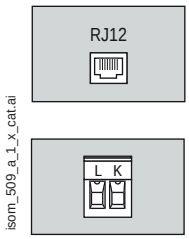

Adaptateur T-10

1. Clip de raccordement mécanique et électrique au tore différentiel ΔIC.
2. LED alarme. S'allume si l'alarme RCM seuil haut est active ou clignote en cas de problème de raccordement avec le tore différentiel.
3. Base de raccordement au tore différentiel ΔIC (fourni avec un bornier débrochable à 2 broches pour le raccordement à distance).
4. Clip de fixation sur rail DIN.
5. Raccordement RJ12 au DIRIS Digiware R-60.

Dimensions (mm)

Adaptateur T-10 RJ12

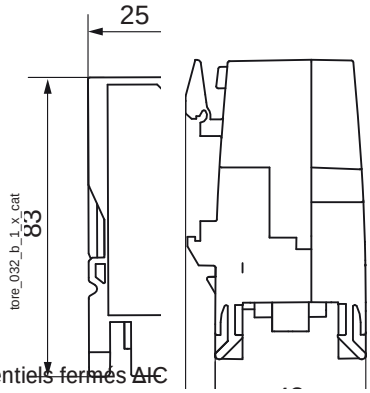

Tores différentiels fermés ΔIC

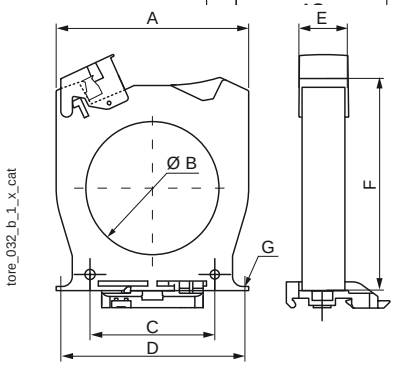

Type	A (mm)	B (mm)	C (mm)	D (mm)	E (mm)	F (mm)	G (mm)	Poids (kg)
ΔIC Ø 15	53	17,3	27,8	50	26	81	M4	0,10
ΔIC Ø 30	92	30	50	85	26	103,5	M4	0,13
ΔIC Ø 50	102,5	50	50	90	26	125	M5	0,18
ΔIC Ø 80	116	80	75	105	26	142,5	M5	0,22
ΔIC Ø 120	163	120	100	150	26	182,5	M6	0,38
ΔIC Ø 200	253	200	150	175 x 41,2	51	274	M6	0,88
ΔIC Ø 300	370	300	200	250 x 41,5	50	390	M6	1,72

A. Largeur
B. Diamètre
C. Entraxe de fixation
D. Entraxe de fixation pattes arrière
E. Profondeur
F. Hauteur
G. Diamètre vis de fixation

Tores différentiels fermés rectangulaires série WR

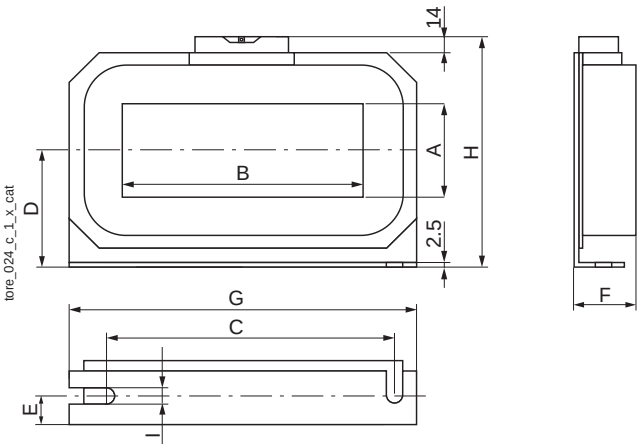

Type	A (mm)	B (mm)	C (mm)	P (mm)	E (mm)	F (mm)	G (mm)	H (mm)	I (mm)	Poids (kg)
WR 70 x 175	70	175	225	85	22	46	261	176	7,5	2,9
WR 115 x 305	115	305	360	116	25	55	402	240	8	6,3
WR 150 x 350	150	350	415	140	28	55	460	285	8	8,2

A. Largeur de la fenêtre de passage
B. Longueur de la fenêtre de passage
C. Entraxes de fixation
D. Demi-hauteur
E. Profondeur des entraxes de fixation
F. Profondeur
G. Largeur
H. Hauteur
I. Largeur des trous oblongs de fixation

Tore différentiel fermé ΔIC Ø 8 mm

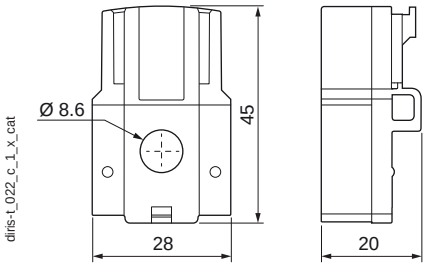

Dimensions (mm) (suite)

Tores différentiels fermés rectangulaires TFR

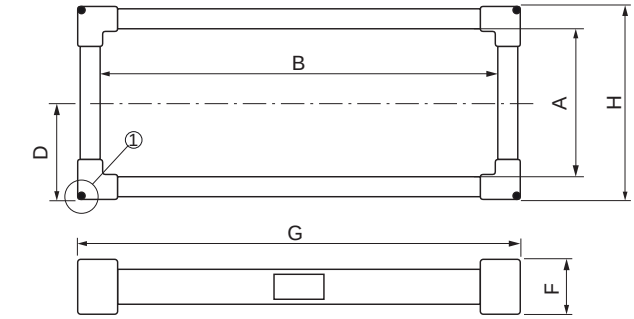

tore_027_h_1_gb_cat

① Détail pour fixation du tore

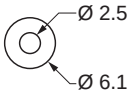

A. Largeur de la fenêtre de passage
B. Longueur de la fenêtre de passage
D. Demi-hauteur
F. Profondeur
G. Largeur
H. Hauteur

Type	A (mm)	B (mm)	P (mm)	F (mm)	G (mm)	H (mm)	Poids (kg)
TFR 200 x 500	200	500	140	62	585	285	7,2

Tores différentiels ouvrants ΔIP-R

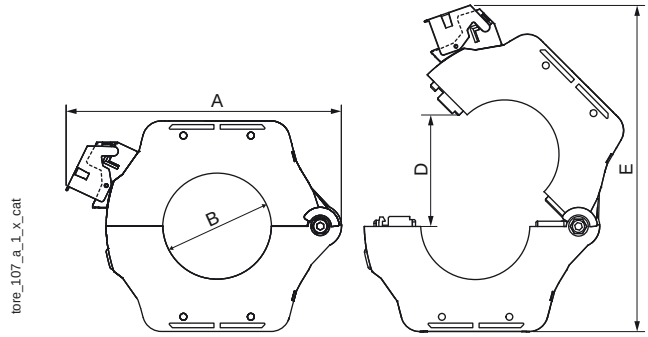

tore_107_a_1_x_cat

ΔIP-R Ø 50 mm / 80 mm

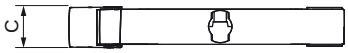

ΔIP-R Ø 120 mm

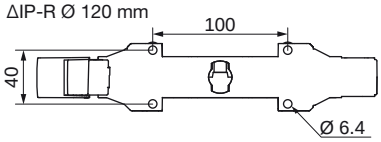

A. Largeur
B. Diamètre
C. Profondeur
D. Ouverture
E. Hauteur en position ouverte

Type	A (mm)	B (mm)	C (mm)	D (mm)	E (mm)	Poids (kg)
ΔIP-R Ø 50	160	49	30	77	200	
ΔIP-R Ø 80	204	79	30	108	260	0,85
ΔIP-R Ø 120	252	119	30	149	328	1,5

Accessoires pour tores différentiels

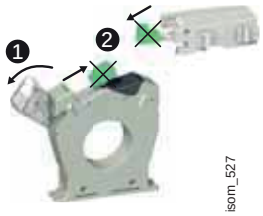

isom_527

isom_528

Adaptateur T-10 RJ12 pour tores différentiels	Référence
T-10	4829 **0620**

L'adaptateur T-10 peut être monté directement sur les tores différentiels ΔIC, aux diamètres supérieurs à 30 mm, et les tores ΔIP-R.

tore_038

Équerre métallique de fixation	Ø (mm)	Référence
Équerre métallique de fixation	30	4950 **0001**
Équerre métallique de fixation	50	4950 **0002**
Équerre métallique de fixation	80	4950 **0003**
Équerre métallique de fixation	120	4950 **0003**
Équerre métallique de fixation	200	4950 **0004**
Équerre métallique de fixation	300	4950 **0005**

ΔIC et ΔIP-R uniquement.

tore_108_

tore_040

Centreur de câble souple	Ø (mm)	Référence
Centreur de câble souple	30	4950 **0011**
Centreur de câble souple	50	4950 **0012**
Centreur de câble souple	80	4950 **0013**
Centreur de câble souple	120	4950 **0014**

ΔIC et ΔIP-R uniquement.

tore_042

Bornier à vis	Référence
Bornier à vis (fourni avec ΔIC and ΔIP-R)	4950 **0041**

ΔIC et ΔIP-R uniquement.

tore_037

Clip rail DIN	Reference
Clip rail DIN (fourni avec ΔIP-R)	4950 **0031**

ΔIC et ΔIP-R uniquement.

socomec Innovative Power Solutions

Caractéristiques

Caractéristiques générales	ΔIC Ø 8 mm	ΔIC Ø 15 - 300 mm	Série ΔIP-R	Séries WR & TFR
Type RCM IEC 62020	Type A			
Type de raccordement	Câbles RJ12 SOCOMEC	Câbles RJ12 SOCOMEC avec adaptateur T-10		
Caractéristiques électriques				
Coordination de l'isolement	Selon IEC 60664-1			
Plage de mesure	3 mA - 3A			
Classe de précision	1	3		5
Rapport d'enroulement	200 / 1	600 / 1		
Tension de fonctionnement max.	300 V AC	720 V AC	720 V AC	690 V AC
Tension de chocs assignée	6,4 kV	8 kV		
Tension de tenue assignée	3 kV			
Température de fonctionnement	-10 ... +55 °C	-40 ... +80 °C	-40 ... +80 °C	-10 ... +55 °C
Classe d'inflammabilité	UL94V-0			

Références

Tores différentiels fermés série ΔIC (1)	Ø (mm)	Référence
ΔIC Ø 8	8	4829 **0520**
ΔIC Ø 15	15	4950 **6015**
ΔIC Ø 30	30	4950 **6030**
ΔIC Ø 50	50	4950 **6050**
ΔIC Ø 80	80	4950 **6080**
ΔIC Ø 120	120	4950 **6120**
ΔIC Ø 200	200	4950 **6200**
ΔIC Ø 300	300	4950 **6300**

Tores différentiels fermés rectangulaires séries WR et TFR	Ø (mm)	Référence
WR 70 x 175	70 x 175	4795 **0717**
WR 115 x 305	115 x 305	4795 **1130**
WR 150 x 350	150 x 350	4795 **1535**
TFR 200 x 500	200 x 500	4795 **2050**

Tores différentiels ouvrants série ΔIP-R (1)	Ø (mm)	Référence
ΔIP-R Ø 50	50	4750 **6051**
ΔIP-R Ø 80	80	4750 **6081**
ΔIP-R Ø 120	120	4750 **6121**

(1) Les tores différentiels ΔIC et ΔIP-R sont fournis avec un capot de protection plombable, un bornier embrochable (sauf 15mm avec bornier fixe et sans capot) et un accessoire de fixation sur rail DIN pour les diamètres inférieurs à 200 mm.

Câbles de raccordement RJ12	Longueur du câble (m)									
	0,1	0,2	0,3	0,5	1	2	3	5	10	Bobine 50 m + 100 connecteurs
Nombre de câbles	**Référence**	**Référence**	**Référence**	**Référence**	**Référence**	**Référence**	**Référence**	**Référence**	**Référence**	**Référence**
1	-	-	-	-	-	-	-	4829 **0602**	4829 **0603**	4829 **0601**
3	4829 **0580**	4829 **0581**	4829 **0582**	4829 **0595**	4829 **0583**	4829 **0584**	4829 **0606**	-	-	-
4	-	-	-	4829 **0596**	4829 **0588**	4829 **0589**	-	-	-	-
6	4829 **0590**	4829 **0591**	4829 **0592**	4829 **0597**	4829 **0593**	4829 **0594**	-	-	-	-

Services experts

Un équipement à intégrer sur votre réseau ?
Aucun problème pour notre équipe « Expert Services ». L'équipe vous aidera à intégrer tous vos appareils SOCOMEC, à procéder à l'audit de votre système, à mettre en service l'équipement choisi et formera votre personnel à son utilisation.
Contactez votre agence SOCOMEC pour tout renseignement.