ACCUline CT-O

Transformateur de courant personnalisable de mesure ouvrant

de 5 à 4800 A

gamme_898.psd

La solution pour

- Data center
- Infrastructure & Transport
- Industrie
- Bâtiment

Les points forts

- Très précis
- Large plage de mesure
- Universel
- Compacité optimale
- Gain de temps à la fixation
- Personnalisable à l'infini

Conformité aux normes

- IEC 61869-2
- UL 61010
- UL 2808

Fonction

Les CT-O sont des transformateurs de mesure parfaitement adaptés aux installations existantes grâce à leur ouverture sécurisée. Ils assurent une mesure d'une grande précision, que ce soit sur des barres ou des câbles.

Avantages

Très précis
Disponible dans les classes 0,2S / 0,5 et 1 conformément à la norme IEC 61869-2.

Large plage de mesure
Le CT-O couvre une plage de courant allant de 5 à 4800 A en utilisant le minimum de boîtiers différents nécessaires, ce qui permet un gain de temps et d'espace considérables.

Universel
Disponible en sortie courant ou bien en sortie tension, la gamme CT-O est compatible avec n'importe quel système de mesure.

Compacité optimale
Parmi les plus compactes du marché, la gamme CT-O s'adapte facilement aux espaces restreints.

Gain de temps à la fixation
Que ce soit sur un rail DIN ou bien sur la platine, la gamme CT-O facilite le montage grâce à un accessoire dédié.

Personnalisable à l'infini
De la valeur nominale du courant jusqu'au nombre de spires désirés, les spécifications techniques sont entièrement personnalisables.

socomec Innovative Power Solutions

Les transformateurs de courant qui s'adaptent à toutes vos exgicences

La gamme CT-O de Socomec répond à tous vos besoins grâce à sa grande capacité de personnalisation. Des valeurs du secondaire jusqu'au courant primaire assigné, les spécifications techniques peuvent être ajustées pour s'aligner parfaitement aux besoins de votre installation.

Listes des caractéristiques personnalisables

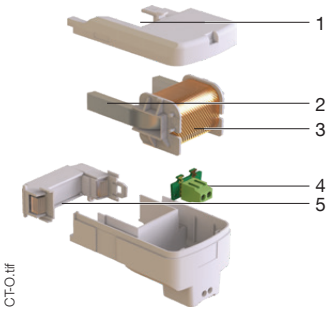

1. Taille de fenêtre :
- 10…120 mm

2. Plage de courant nominal :
- 20…4000 A

3. Classe de précision
- 0,2S…3

4. Signal secondaire :
- 100…333 mV
- 1-5 A

Type de sortie :
- Bornier
- Pré-câblé
- RJ12

5. Type de produit :
- Transformateur de courant ouvrant

Guide de choix

Besoin de configurer vos transformateurs de courant ? Utilisez le tableau ci-dessous pour orienter votre choix. Commencez par choisir les dimensions de votre boîtier. Les spécifications techniques peuvent être entièrement adaptées.

Paramètres	CT-O-10	CT-O-14	CT-O-21	CT-O-32	CT-O-50	CT-O-80	CT-O-120	CT-O-20	CT-O-45	sans boitier
Plage de courant nominal (A)[1]	20…75	40…200	63…300	125…750	60…1000	75…2000	100…4000	5…250	250…600	Nous consulter
Plage de courant réel (A)[2]	1…90	2…240	3,15…360	6,25…900	3…1200	3,75…2400	5…4800	0,25…300	12,5…720	
Taille de fenêtre (mm)	10	14	21	32	50	80	120	20	45	
Classe de précision	0,5 1 3				0,2 0,5 1 3			0,5S 0,5 1	0,2S 0,2 0,5S 0,5 1	
Signal secondaire	100 mV... 333 mV		100 mV...333 mV 1 A		100 mV...333 mV 1 A...5 A			333 mV...1 V		
Fréquence (Hz)	50…60							50…60 / 50…400		
Normes	IEC 61869-2 IEC 61439-1 UL 61010							UL 2808 IEC 60044-1		
Type de sortie	Bornier Pré-câblé RJ12							Pré-câblé		
Tension (phase/neutre)	300 V							600 V		
Catégorie de mesure	CAT III							CAT IV		
Tension de tenue assignée	3 kV									
Indice de protection	IP20 / IK 07							IP20		
Altitude de fonctionnement	<2000 m							<3000 m		
Température de fonctionnement	-10…+70 °C							-30°C... 55°C	-30°C... 75°C	
Température de stockage	-25…+85 °C							-30°C... 55°C	-30°C... 75°C	

1. Le courant nominal se situe dans la plage de valeurs spécifiées.
2. Conformément à la norme IEC 61869-2, la classe de précision est indiquée pour un courant compris entre 0,05In et 1,2In. Par exemple, un transformateur de courant avec CT-O-32, ayant un courant nominal de 750 A et une classe de précision de 0.5, couvre une plage de courant de 38 A à 900 A.

References

La gamme ACCUline offre la possibilité d'ajuster tous les paramètres pour créer le transformateur de courant parfaitement adapté à vos besoins. N'hésitez pas à solliciter des conseils ou à obtenir un devis en contactant votre revendeur local Socomec.

ACCUline CT-O

Transformateur de courant personnalisable de mesure ouvrant
de 5 à 4800 A

Dimensions (mm)

CT-O-10

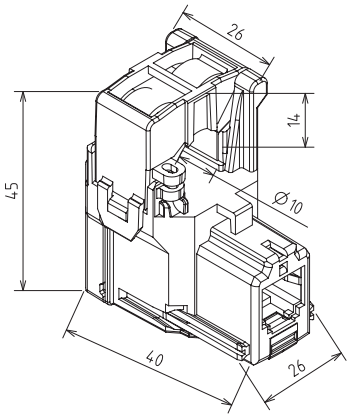

1 CTO.ai

CT-O-14

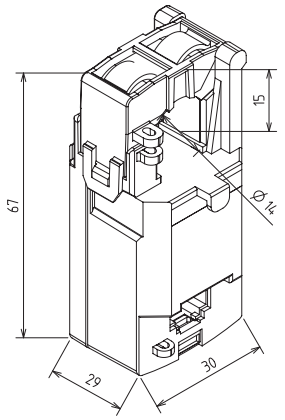

2 CTO.ai

CT-O-21

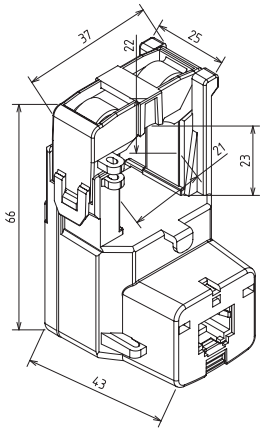

3 CTO.ai

CT-O-32

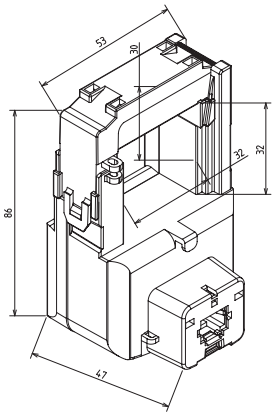

4 CTO.ai

CT-O-50

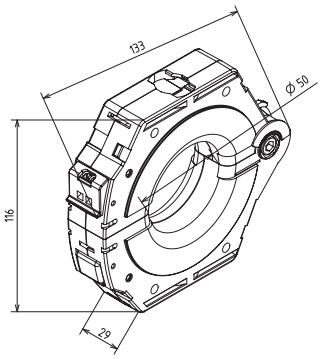

5 CTO.ai

CT-O-80

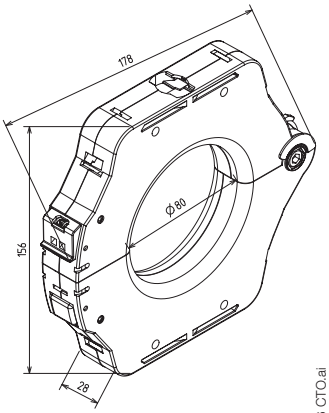

6 CTO.ai

CT-O-120

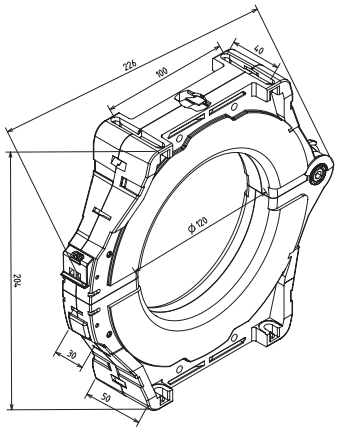

7 CTO.ai

CT-O-20

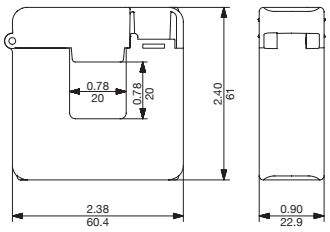

trafo_222_a.ai

CT-O-45

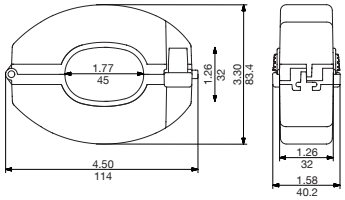

trafo_221_a.ai

socomec
Innovative Power Solutions

Accessoires complementaires

Montage

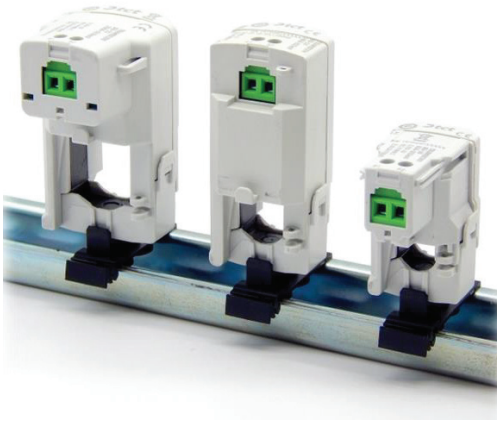

Accessoire (optionnel) de montage disponible pour les CT-O-10, CT-O-14, CT-O-21 et CT-O-32

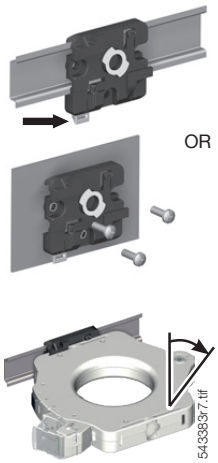

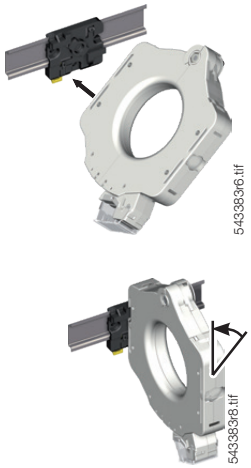

Accessoire de montage pour CT-O-50 et CT-O-80 et le CT-O-120

Raccordement

Le kit de connexion rapide (optionnel) simplifie le processus de raccordement des fils au secondaire du transformateur de courant. Contrairement à un connecteur vis, cet accessoire réduit le temps de montage.

Connexion standard

Kit de connexion rapide

Plombage

Les CT-O-10 à CT-O-32 et CT-O-45 disposent nativement d'une possibilité de plombage. Les CT-O-50 à CT-O-120 bénéficient d'un capot plombable (optionnel). Le plombage permet de sceller le capot afin d'éviter toutes modifications non souhaitées.