ACCUline PCT-C

Transformateur de courant personnalisable de protection

de 40 à 4000 A nominal - 120 kA en courant de surcharge

gamme_902.psd

La solution pour

- Énergie
- Infrastructure & Transport
- Industrie

Les points forts

- Large plage de mesure
- Installation polyvalente
- Universel
- Personnalisable à l'infini

Conformité aux normes

- IEC 61869-2
- IEC 61010

Fonction

Les transformateurs de courant de protection mesurent le courant de charge dans un circuit. En cas de courant anormal, comme un court-circuit ou une surcharge, le transformateur de courant de protection peut être associé à un relais qui peut déclencher des dispositifs de protection pour isoler la partie défectueuse du système et prévenir d'éventuels dommages.

Avantages

Large plage de mesure
La gamme PCT-C offre une couverture de courants exceptionnelle allant jusqu'à 30 fois la valeur nominale permettant de détecter des défauts de courant très important.

Installation polyvalente
La gamme PCT-C propose une flexibilité d'installation, offrant différentes options de montage, que ce soit sur rail DIN ou sur platine. De plus, si l'environnement ne permet pas une installation conventionnelle, ces équipements peuvent être fixés directement sur une barre ou sur un câble.

Universel
Le courant secondaire de la gamme PCT-C peut être disponible en 1 ou 5 A. Cette polyvalence permet d'utiliser la gamme PCT-C sur l'ensemble des relais de protection.

Personnalisable à l'infini
Les spécifications techniques sont entièrement personnalisables, de la valeur nominale du courant jusqu'au courant du secondaire souhaité.

socomec Innovative Power Solutions

Les transformateurs de courant qui s'adaptent à toutes vos exigences

La gamme PCT-C de Socomec répond à tous vos besoins grâce à sa grande capacité de personnalisation. De la valeur nominale du courant jusqu'au nombre de spires, les spécifications techniques peuvent être ajustées pour s'aligner parfaitement aux besoins de votre installation.

Listes des caractéristiques personnalisables

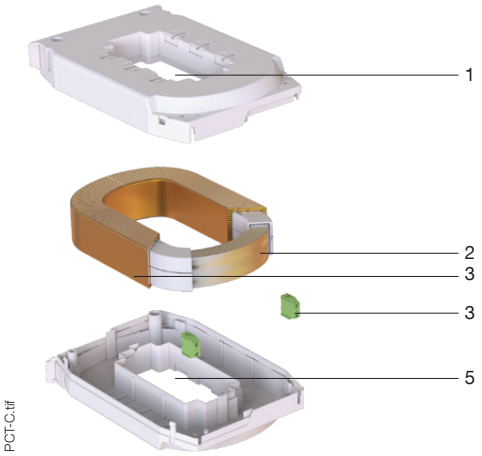

1. Taille de fenêtre :
- 20…105 mm

2. Plage de courant nominal :
- 40…4000 A

3. Classe de précision :
- 5P5…5P30

4. Signal secondaire :
- 1-5 A

Type de sortie :
- Bornier

5. Type de produit :
Transformateur de courant fermé

Guide de choix

Besoin de configurer vos transformateurs de courant ? Utilisez le tableau ci-dessous pour orienter votre choix. Commencez par choisir les dimensions de votre boîtier. Les spécifications techniques peuvent être entièrement adaptées.

Paramètres	PCT-C-20	PCT-C-40	PCT-C-90	PCT-C-105.42	PCT-C-105.62	sans boitier
Plage de courant nominal (A)[1]	40…600		40…1250	100…4000		Nous consulter
Plage de courant réel (kA)[2]	0,04…3	0,04…6	0,04…18,75	0,1…80	0,1…120	
Taille de fenêtre (mm)	20	40	90	105*42	105*62	
Classe de précision	5P5	5P5 5P10	5P5 5P10 5P15	5P5 5P10 5P15 5P20	5P5 5P10 5P15 5P30	
Signal secondaire	5 A...1 A					
Fréquence (Hz)	50…60					
Type de sortie	Bornier Pré-câblé					
Tension (phase/neutre)	300 V					
Catégorie de mesure	CAT III					
Tension de tenue assignée	3 kV					
Indice de protection	IP20 / IK 07					
Altitude de fonctionnement	<2000					
Température de fonctionnement	-10…+70 °C					
Température de stockage	-25...+85 °C					

1. Le courant nominal du transformateur de courant se situe dans la plage de valeurs spécifiées.
*2. Conformément à la norme IEC 61869-2, la classe de précision 5PXX signifie que le transformateur de courant est précis à 1% à 1*In et 5% à XX*In et ce pendant un temps défini. Par exemple, un transformateur de courant PCT-C-90, ayant un courant nominal de 1250 A et une classe de précision de 5P15, peut mesurer des courants allant jusqu'à 18,75 kA pendant un temps donné.*

Références

La gamme ACCUline offre la possibilité d'ajuster tous les paramètres pour créer le transformateur de courant parfaitement adapté à vos besoins. N'hésitez pas à solliciter des conseils ou à obtenir un devis en contactant votre revendeur local Socomec.

ACCUline PCT-C

Transformateur de courant personnalisable de protection
de 40 à 4000 A nominal - 120 kA en courant de surcharge

Dimensions (mm)

PCT-C-20

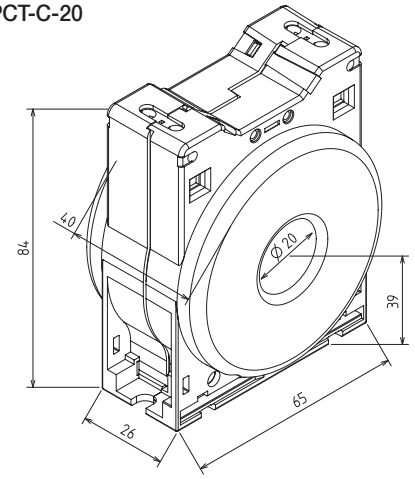

1 PCTC.ai

PCT-C-40

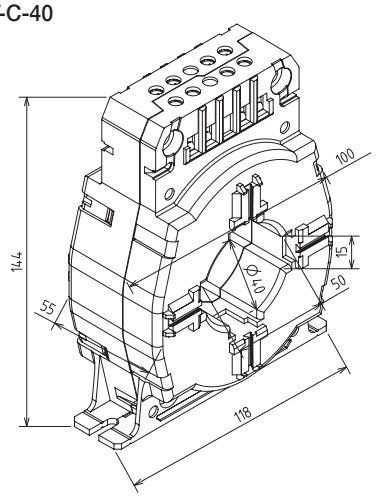

2 PCTC.ai

PCT-C-90

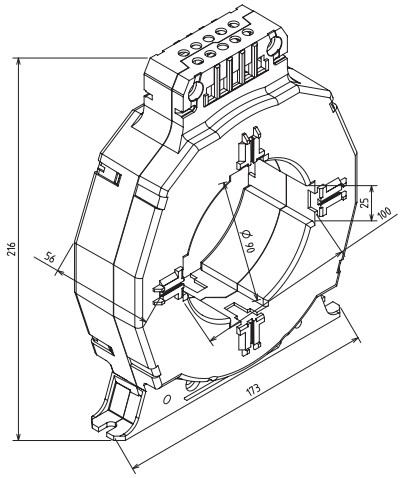

3 PCTC.ai

PCT-C-105.42

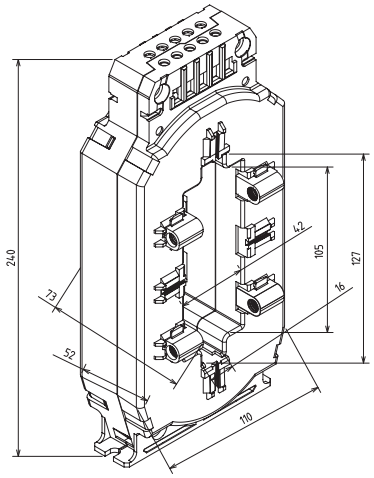

4 PCTC.ai

PCT-C-105.62

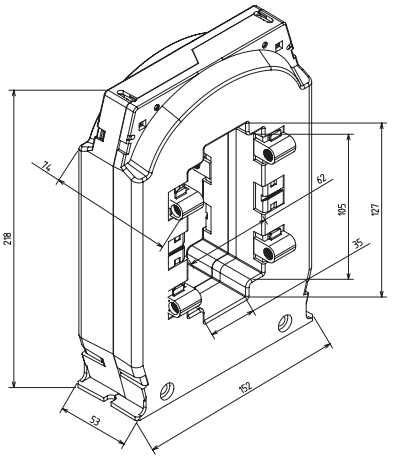

5 PCTC.ai

socomec
Innovative Power Solutions

Accessoires complementaires

Installation polyvalente

Conçue pour simplifier l'installation, la gamme PCT-C peut être montée de façon conventionnelle (sur rail DIN ou en façade) ou sur barre et câble. Permettant ainsi de gagner du temps et de la flexibilité durant l'installation.

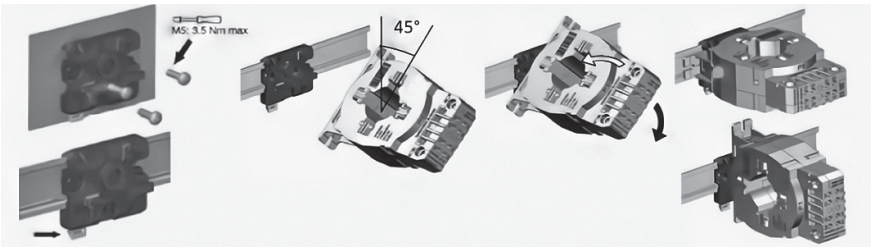

Vue BCT-C et PCT-C-74.tif

Pour une installation sur une ou plusieurs barres, la gamme PCT-C est équipée de vis de fixation. Cette fonctionnalité est disponible pour l'ensemble des boitiers hormis le boitier PCT-C-62.

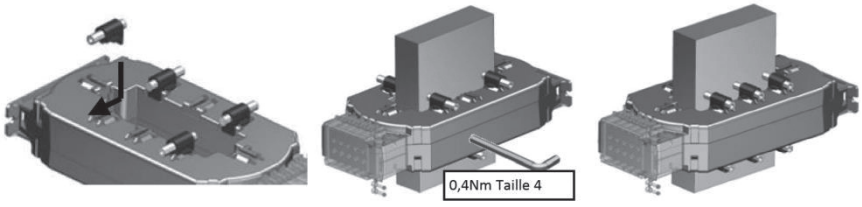

PCT-C-62.psd

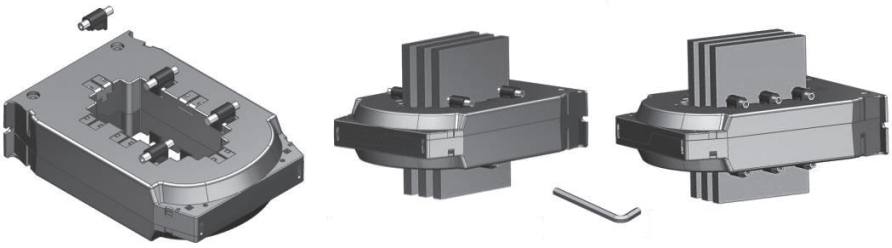

PCT-C-65.psd

Plombage

Le plombage permet de sceller le capot, empêchant toutes modifications non autorisées des raccordements. Cette fonctionnalité est disponible sur l'ensemble de la gamme PCT-C hormis le boitier PCT-C-20 et PCT-C-105.62.

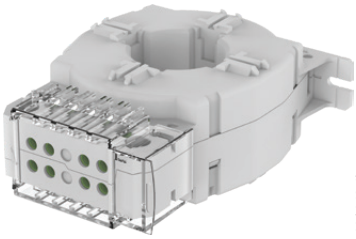

66A649.tif

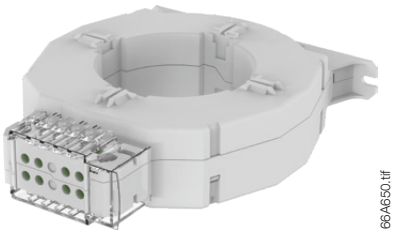

66A650.tif

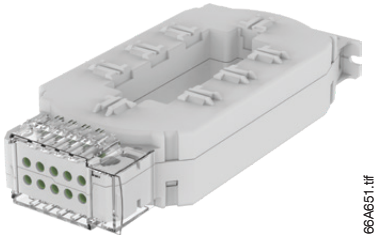

66A651.tif